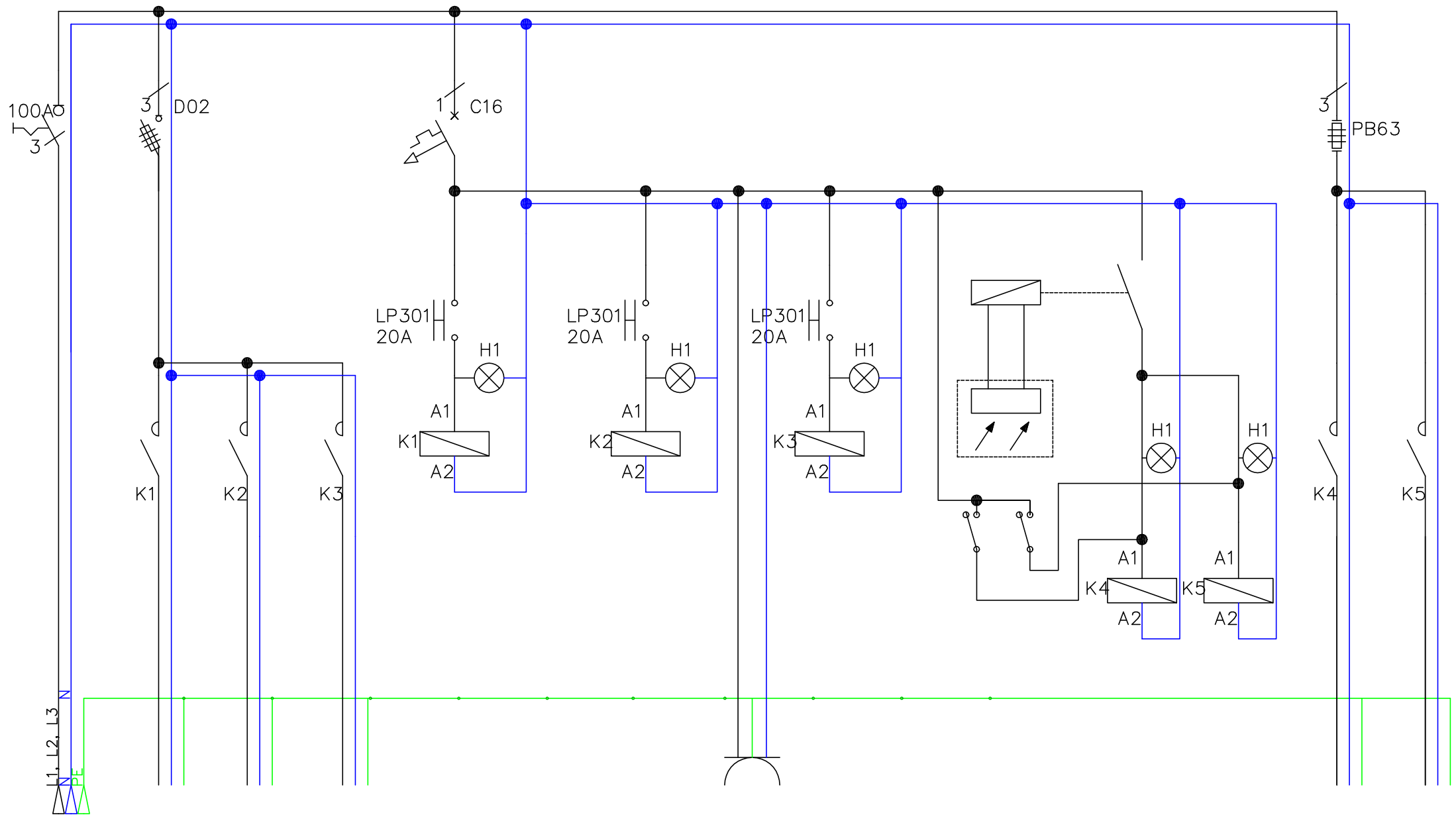

3	4	5	6	7		8		9		10		11		12	13
Lampki kontroli faz	istn. Ośw boiska	istn. Ośw boiska	istn. Ośw boiska	Sterowanie oświetleniem		Sterowanie oświetleniem		Sterowanie oświetleniem		Sterowanie oświetleniem		Sterowanie oświetleniem		istn. Ośw parkowe	istn. Ośw parkowe
	istn. okablowanie	istn. okablowanie	istn. okablowanie											istn. okablowanie	istn. okablowanie

NOL-ELEKTRO KRZYSZTOF NOLEPA

07.2021	Nr rysunku E-03		Skala --

Inwestor: Gmina Ozimek ul. ks. Jana Dzierżonia 4B, 46-040 Ozimek

Branża: Elektryczna

Temat: **Przebudowa oświetlenia boiska sportowego przy Szkole Podstawowej nr 3 w Ozimku.**

Nazwa rysunku: Schemat rozdzielnicy oświetlenia

	Imię i Nazwisko	Numer uprawnień	Podpis
Projektant:	Krzysztof Nolepa	OPL/1256/PWBE/16	
Sprawdzający:	Karol Wujec	OPL/0737/POOE/11	